【ＪＡの概要】2024.4.1
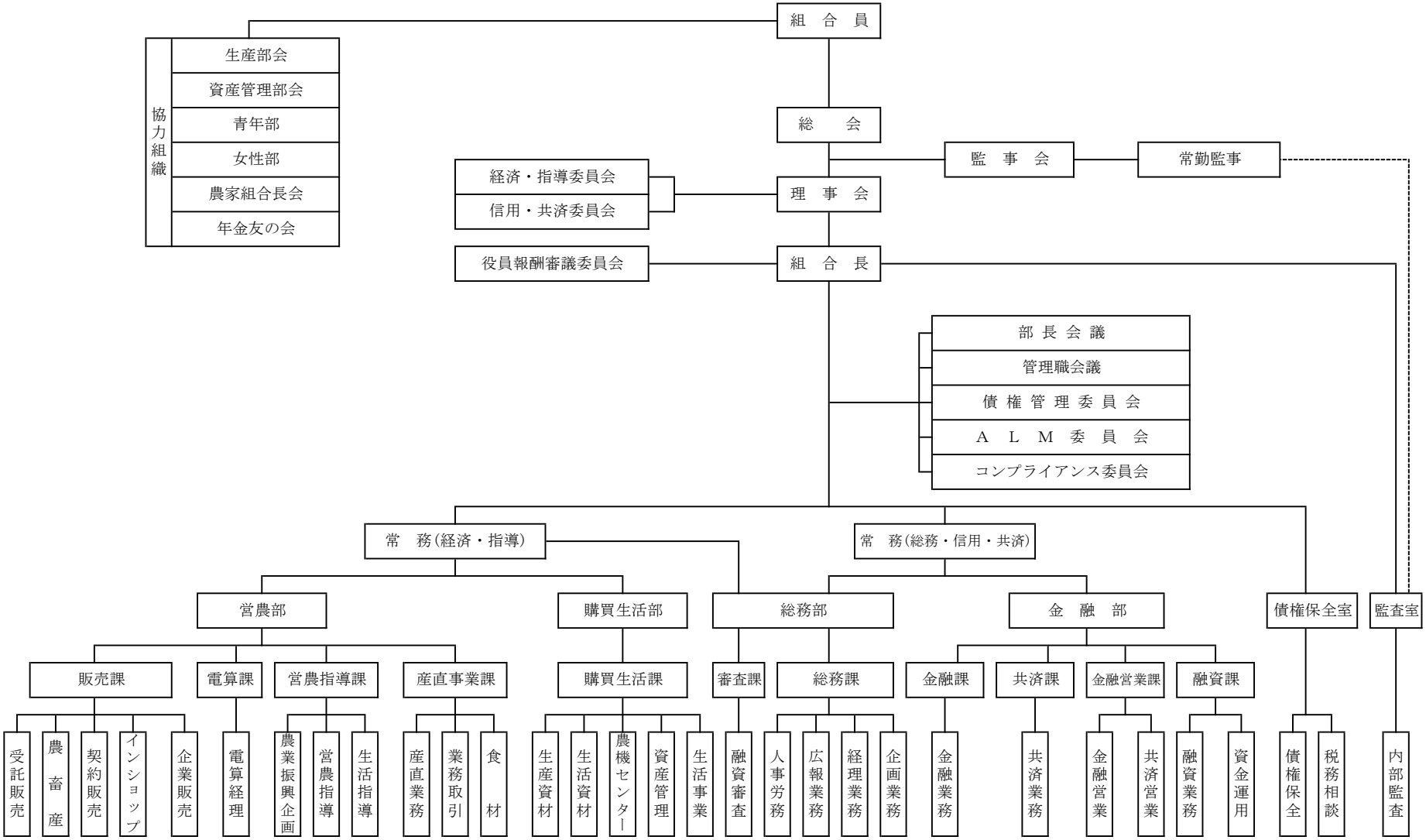
1.機構図